Инструкция по сборке
Руководство по эксплуатации

Стеллаж полочный универсальный

серия СУ

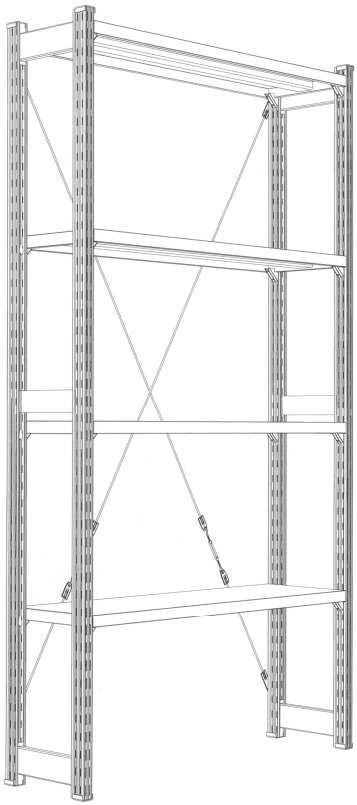

Москва, 2008 г.

STELINE торгово-складское оборудование
ООО «СТЕЛАЙН», 123007, г.Москва, 2-й Магистральный туп., д.7А тел: (495) 363-1741
Internet: *www.steline.ru*, E-Mail: steline@steline.ru факс: (495) 363-1742

СОДЕРЖАНИЕ

1. Введение 3
2. Назначение 3
3. Технические параметры 3
4. Сборка стеллажа 4

4.1 Сборка боковой рамы для стеллажа высотой до 2000 мм, с полкой размером не более 1000x600 мм и нагрузкой на нее до 150 кг. 4
4.2 Сборка боковой рамы для стеллажа высотой более 2000 мм или размером полки более 1000x600 мм или нагрузкой на нее более 150 кг. 6
4.3 Установка полок. 9
4.4 Установка элементов жесткости. 10
4.5 Установка дополнительных элементов жесткости. 14

5. Правила эксплуатации 17
6. Комплектность 18
7. Таблица типоразмеров комплектующих 18
8. Гарантия 20

STELINE торгово-складское оборудование
ООО «СТЕЛАЙН», 123007, г.Москва, 2-й Магистральный туп., д.7А тел: (495) 363-1741
Internet: www.steline.ru, E-Mail: steline@steline.ru факс: (495) 363-1742

1. Введение

Настоящее руководство по эксплуатации распространяется на стальные сборные стеллажи серии СУ.

Руководство является документом, удостоверяющим гарантированные изготовителем основные параметры и технические характеристики универсального стеллажа, а также содержащим сведения по устройству и правилам эксплуатации изделия.

2. Назначение

Стеллаж предназначен для архивного хранения документов или штучных товаров, а так же может быть использован при оборудовании складов, хранилищ и тому подобных помещений, где требуется использовать усиленные полочные стеллажи.

3. Технические параметры

Максимальная равномерно-распределенная нагрузка на полку:
– не более **150** кг на стандартную полку.
– не более **300** кг на усиленную полку.
Максимальная нагрузка на секцию – зависит от высоты установки первой полки от пола и составляет не более **1800** кг при идеальных условиях. Таблицу зависимости см. ниже.

Таблица 1. *Зависимость максимально допустимой симметричной нагрузки на секцию от высоты установки первой полки от пола.*

Высота установки первой полки от пола, мм	**300**	**400**	**500**	**600**	**700**	**900**	**1000**
Максимально допустимая нагрузка на секцию, кг[1]	1800	1700	1600	1450	1300	950	750

[1] *приведенные в таблице нагрузки* ***статические****, удары и толчки* ***недопустимы****.*

Внимание! *Нагрузка на одиночно стоящую секцию стеллажа составляет* ***не более 60%*** *от данных, приведенных в таблице №1 .*

Стеллаж серии СУ имеет несколько типоразмеров:
Высота стеллажа – 1800 мм; 2000 мм; 2500 мм, 3000 мм, 3500 мм, 4000 мм;
Длина одной секции стеллажа – 700 мм, 1000 мм; 1200 мм; 1500 мм
Глубина стеллажа – 300 мм, 400 мм, 500 мм, 600 мм, 800 мм (только для полок 700 мм и 1000 мм длиной);
Шаг перфорации стоек – 45 мм, что позволяет регулировать межполочное пространство по желанию покупателя.

STELINE торгово-складское оборудование
ООО «СТЕЛАЙН», 123007, г.Москва, 2-й Магистральный туп., д.7А тел: (495) 363-1741
Internet: www.steline.ru, E-Mail: steline@steline.ru факс: (495) 363-1742

Внимание! *Межполочное расстояние, не снижающее грузоподъемность секции должно быть* ***не более 700 мм****. Минимально рекомендуемое количество полок в секции –* ***не более 3 шт****.*

Покраска – порошковое полимерное покрытие, цвет RAL7032 (светло серый)

4. Сборка стеллажа

Сборка стеллажа серии СУ начинается со сборки боковой рамы. Последовательность ее сборки зависит от комплектации стеллажа. Необходимая комплектация стеллажа выбирается исходя из выбранных технических характеристик.

4.1 Сборка боковой рамы для стеллажа высотой до 2000 мм, с полкой размером не более 1000х600 мм и нагрузкой на нее до 150 кг.

Для сборки одной боковой рамы стеллажа высотой 2000 мм с полкой размером не более 1000х600 мм и нагрузкой не нее до 150 кг потребуется:

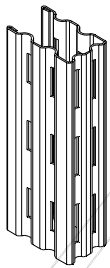

профиль стойки СУ – 2 шт

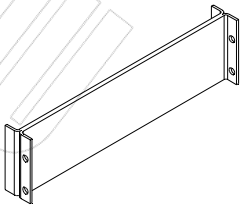

поперечина - 2 шт

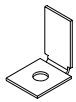

подпятник СУ – 2 шт

Каждой глубине стеллажа соответствует определенная длина поперечин. Это соответствие отображено в ***Таблице 2***.

Для начала необходимо вставить в профиль стойки поперечины. Они устанавливаются по 2 шт на раму: одна в верхней части, вторая в нижней части. Для этого необходимо один конец поперечины завести внутрь профиля стойки в первый паз, как это показано на ***рис.1***, и повернуть ее по оси профиля стойки, чтобы она защелкнулась внутри стойки.

STELINE торгово-складское оборудование
ООО «СТЕЛАЙН», 123007, г.Москва, 2-й Магистральный туп., д.7А тел: (495) 363-1741
Internet: www.steline.ru, E-Mail: steline@steline.ru факс: (495) 363-1742

ВНИМАНИЕ !!! Убедитесь в том, что поперечина вставлена в правильный паз. Она должна стоять жестко внутри профиля стойки. Если это не так, и поперечину можно не прилагая особых усилий передвигать внутри профиля, то это означает, что она установлена не правильно.

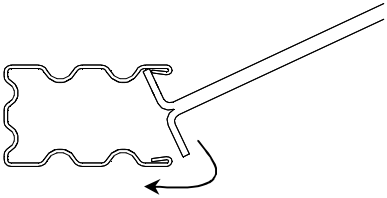

Рис.1 *Сборка стойки и поперечины*

Далее необходимо таким же образом вставить вторую поперечину на другом конце стойки. Передвигая поперечины вверх-вниз по профилю, установите их на расстоянии 100 – 150 мм от краев стойки (см. ***рис. 2***).

Затем надо взять второй профиль стойки, развернуть его таким образом, чтобы отверстия в нем начинались от края на таком же расстоянии, как и у первого профиля, т.е. если оба эти профиля положить рядом параллельно, то их отверстия должны ***совпадать*** по высоте. Это важное условие для правильно сборки стеллажа. Далее защелкиваем стойку на противоположных свободных концах обоих поперечин, а потом выравниваем ее по высоте по уровню первого профиля. Таким образом, мы получим собранную боковую раму стеллажа (***рис.3***).

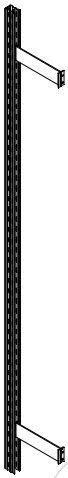

Рис.2 *Стойка с поперечинами*

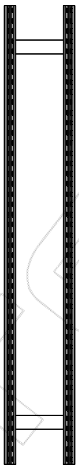

Рис.3 *Рама стеллажа в сборе*

Далее, для того чтобы края стоек не портили пол, когда стеллаж будет окончательно установлен, необходимо со стороны стоек, которой стеллаж будет ставиться на пол, установить подпятники (***рис. 4***). Подпятник устанавливается в тот же паз, что и поперечина. Он также не должен свободно болтаться и выпадать из стойки. Если в комплект стеллажа входят регулируемые опоры (***приобретаются дополнительно***), то их необходимо установить на подпятник до того, как он будет установлен в стойку.

STELINE торгово-складское оборудование
ООО «СТЕЛАЙН», 123007, г.Москва, 2-й Магистральный туп., д.7А тел: (495) 363-1741
Internet: www.steline.ru, E-Mail: steline@steline.ru факс: (495) 363-1742

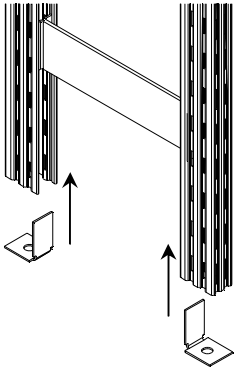

Рис.4 *Установка подпятников в раму*

Для этого на винт опоры необходимо накрутить сначала гайку, потом надеть шайбу, затем вставить ее в отверстие в подпятнике. Далее надеть вторую шайбу и накрутить вторую гайку. Затем необходимо затянуть обе гайки, чтобы опора не болталась на подпятнике.

Регулировка опоры осуществляется ослаблением и затягиванием обоих гаек.

Теперь, описанным выше способом, необходимо собрать вторую боковую раму стеллажа. После этого переходите к пункту ***4.3***.

4.2 Сборка боковой рамы для стеллажа высотой более 2000 мм или размером полки более 1000х600 мм или нагрузкой на нее более 150 кг.

Для сборки одной боковой усиленной рамы стеллажа потребуется:

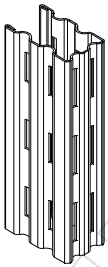

профиль стойки СУ – 2 шт

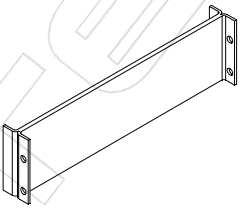

поперечина СУ – в зависимости от высоты стоек

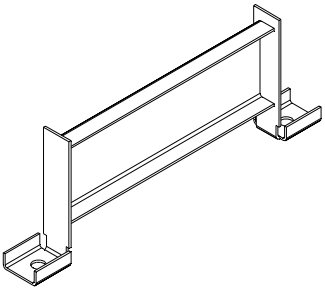

стяжка-подпятник СУ – 2 шт

Каждой глубине стеллажа соответствует определенная длина поперечин и стяжек-подпятников. Это соответствие отображено в ***Таблице 2***.

Для начала необходимо вставить в профиль стойки поперечины и две стяжки-подпятника. Поперечины устанавливаются по всей длине стойки на равном расстоянии друг от друга. Их количество на пару стоек зависит от высоты собираемой рамы (***рис.5***).

STELINE торгово-складское оборудование
ООО «СТЕЛАЙН», 123007, г.Москва, 2-й Магистральный туп., д.7А тел: (495) 363-1741
Internet: www.steline.ru, E-Mail: steline@steline.ru факс: (495) 363-1742

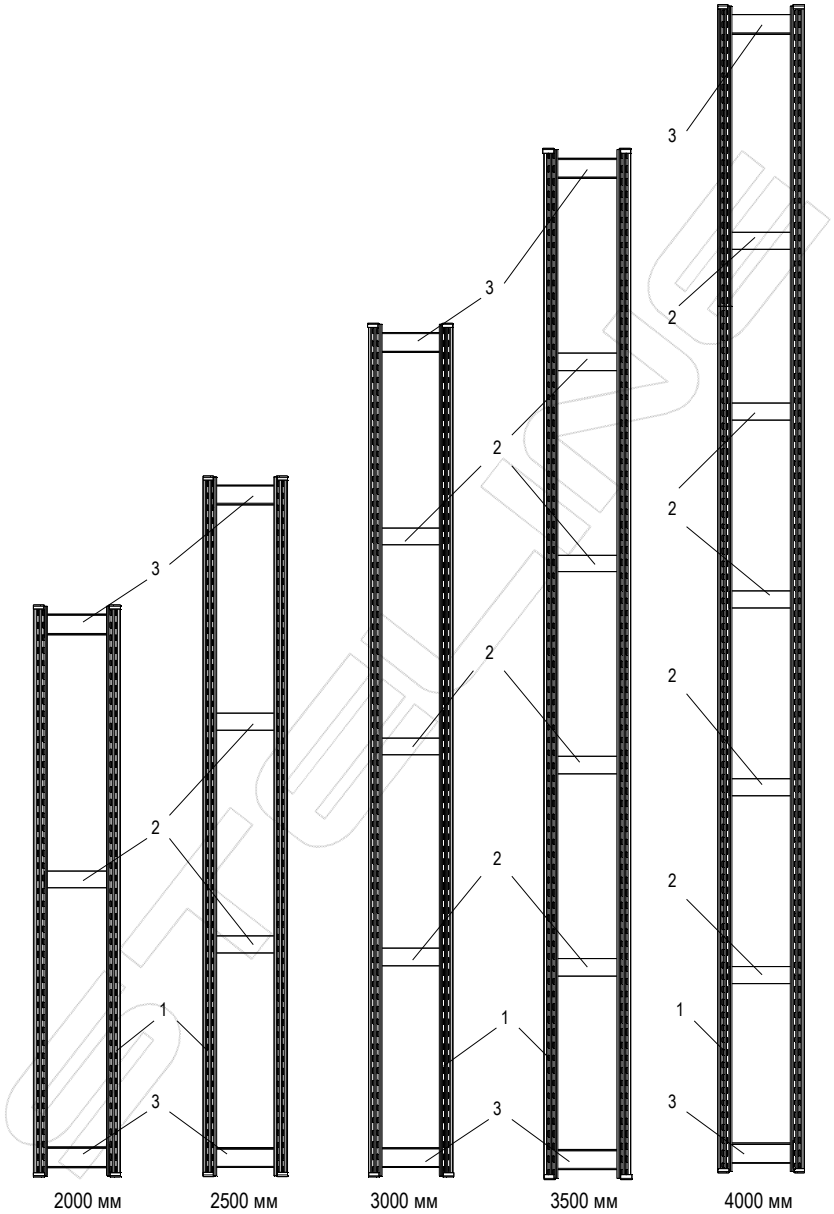

Рис.5 *Установка поперечин в зависимости от высоты рамы.*
1 – профиль стойки; 2 – поперечина; 3 – стяжка-подпятник

STELINE торгово-складское оборудование
ООО «СТЕЛАЙН», 123007, г.Москва, 2-й Магистральный туп., д.7А тел: (495) 363-1741
Internet: www.steline.ru, E-Mail: steline@steline.ru факс: (495) 363-1742

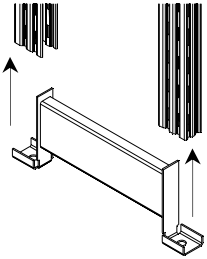

Рис.6 *Установка стяжки-подпятника*

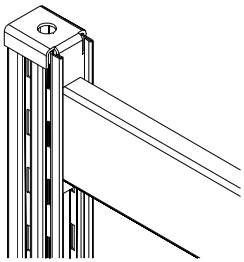

Рис.7 *Установка стяжки-подпятника сверху стойки*

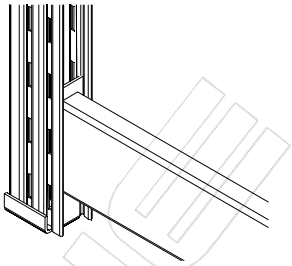

Рис.8 *Установка стяжки-подпятника снизу стойки*

Принцип установки поперечен, такой же, как и в пункте ***4.1*** (см. ***рис. 1***).

Затем надо взять второй профиль стойки, развернуть его таким образом, чтобы отверстия в нем начинались от края на таком же расстоянии, как и у первого профиля (т.е. если оба эти профиля положить рядом параллельно, то их отверстия должны ***совпадать*** по высоте). Это важное условие для правильной сборки стеллажа. Далее защелкиваем стойку на противоположных свободных концах поперечин, а потом выравниваем ее по высоте по уровню первого профиля.

Стяжки-подпятники устанавливаются по 2 шт на раму: один сверху, второй снизу (***рис.7***, ***рис.8***). Они, как и поперечины, вставляются в первый паз профиля.

ВНИМАНИЕ !!! Убедитесь в том, что поперечины и стяжки-подпятники вставлены в правильный паз. Они должны стоять жестко внутри профиля стойки. Если это не так, и поперечины можно не прилагая особых усилий передвигать внутри профиля, а стяжка-подпятник выпадает из профиля, то это означает, что они установлены не правильно.

Если в комплект стеллажа входят регулируемые опоры (***приобретаются дополнительно***), то их необходимо установить на стяжку-подпятник до того, как она будет установлена в стойку. Порядок установки такой же, как и на обычный подпятник. Процедура установки подробно описана в пункте ***4.1***.

Таблица 2. *Соответствие размеров устанавливаемых поперечин и стяжек-подпятников глубине стеллажа*

Глубина стеллажа, мм	300	400	500	600	800
Размер поперечины, мм	225	325	425	525	725
Размер стяжки-подпятника, мм	225	325	425	525	725

STELINE торгово-складское оборудование
ООО «СТЕЛАЙН», 123007, г.Москва, 2-й Магистральный туп., д.7А тел: (495) 363-1741
Internet: www.steline.ru, E-Mail: steline@steline.ru факс: (495) 363-1742

4.3 Установка полок.

Перед тем, как навесить полки необходимо на собранные рамы установить зацепы для полок по 4 штуки на один уровень. Способ установки зацепа на стойку показан на ***Рисунке 9***.

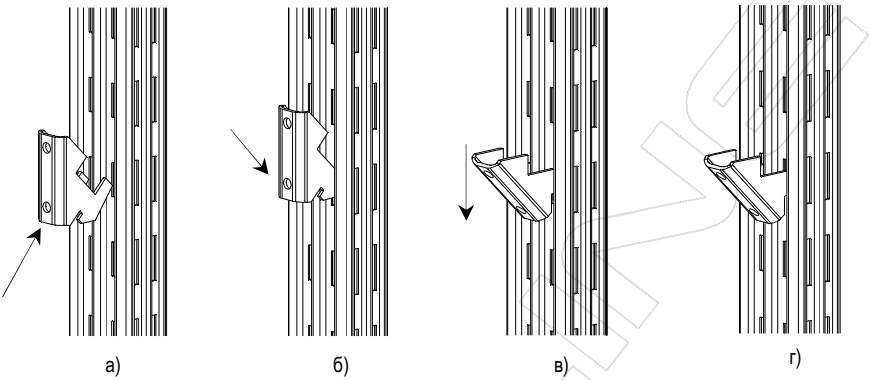

Рис.9 Установка зацепа для полки на стойку

Заведите верхнюю часть крючка зацепа в отверстие в стойке (***рис.9а***) под углом примерно в 45^0, затем заведите нижнюю часть крючка зацепа в отверстие стойки (***рис.9б***). Далее опустите зацеп до упора (***рис.9в***). В итоге зацеп должен находиться на стойке так, как показано это на ***рисунке 9г***.

Далее вставьте в стойки все остальные необходимые зацепы аналогичным образом. Теперь можно навешивать полки. Это удобнее будет делать вместе с помощником. Один человек должен держать вертикально рамы, которые должны находиться друг от друга на расстоянии, приблизительно равным длине полки, а второй человек должен навешивать на зацепы полку (***рис.10***).

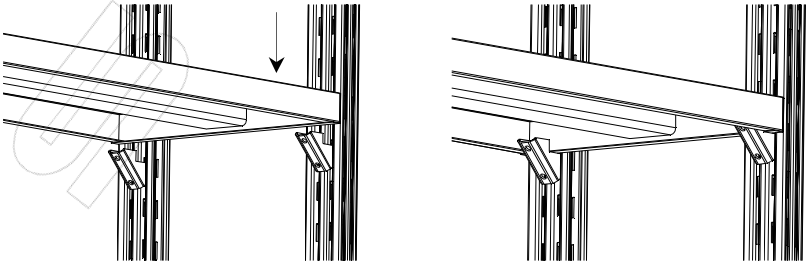

Рис.10 Установка полки

STELINE торгово-складское оборудование
ООО «СТЕЛАЙН», 123007, г.Москва, 2-й Магистральный туп., д.7А тел: (495) 363-1741
Internet: www.steline.ru, E-Mail: steline@steline.ru факс: (495) 363-1742

Для этого заведите полку внутрь стеллажа над зацепами и опустите одну ее сторону на них до упора. А затем с усилием нажмите на противоположную сторону полки до ее полного зацепления (***рис.10***). Аналогичным образом установите на стеллаж все оставшиеся полки (***рис.11***).

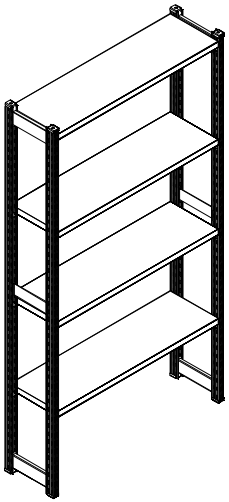

Рис.11 *Стеллаж СУ с установленными полками*

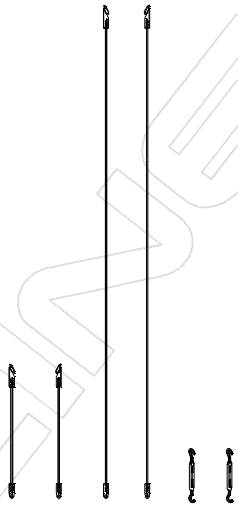

Рис.12 *Элементы крестовины жесткости:*
- короткий прут – 2 шт (один с правым, один с левым крючком)
- длинный прут – 2 шт (один с правым, один с левым крючком)
- талреп – 2 шт

4.4 Установка элементов жесткости.

Стандартная сборка стеллажа подразумевает его одностороннюю загрузку. В этом случае стеллаж комплектуется крестовиной жесткости, которая устанавливается сзади стеллажа. Крестовина жесткости состоит из шести элементов: короткого прута с правым крючком, короткого прута левым крючком, длинным прутом с правым крючком, длинным прутом с левым крючком и двумя талрепами, необходимыми для натягивания крестовины (***рис.12***).

Вставьте оба длинных прута крестовины жесткости в верхнюю часть задних стоек стеллажа на одном уровне, заведя их зацепы в отверстия с торца профиля (***рис. 13***), а короткие прутья в нижнюю часть стоек (***рис. 14***).

Соедините концы крестовин, находящиеся друг напротив друга по диагонали, талрепами (***рис. 15***).

STELINE торгово-складское оборудование
ООО «СТЕЛАЙН», 123007, г.Москва, 2-й Магистральный туп., д.7А тел: (495) 363-1741
Internet: www.steline.ru, E-Mail: steline@steline.ru факс: (495) 363-1742

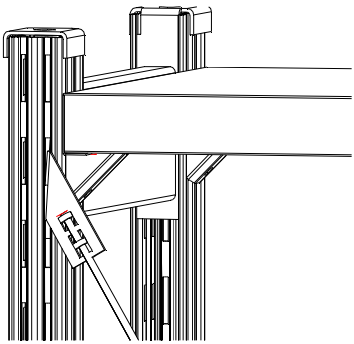

Рис.13 *Установка длинных прутов крестовины жесткости*

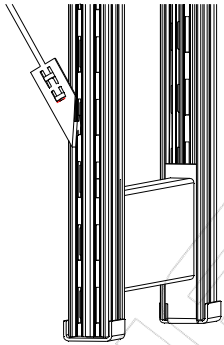

Рис.14 *Установка коротких прутов крестовины жесткости*

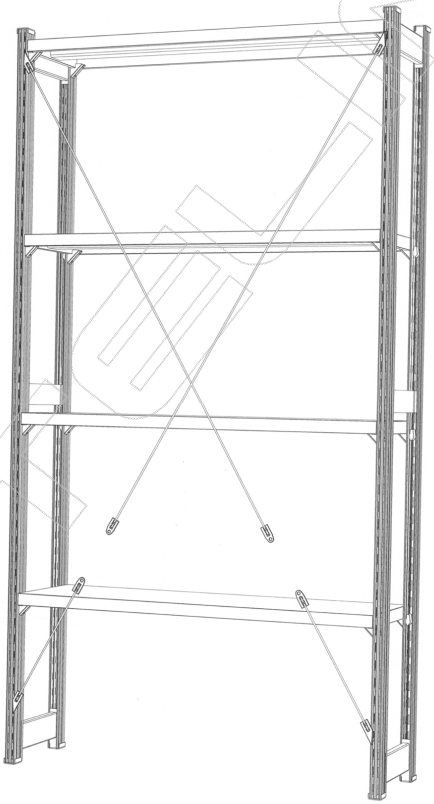

Рис.15 *Стеллаж с правильно навешанными прутами крестовины жесткости (вид сзади).*

STELINE торгово-складское оборудование
ООО «СТЕЛАЙН», 123007, г.Москва, 2-й Магистральный туп., д.7А тел: (495) 363-1741
Internet: www.steline.ru, E-Mail: steline@steline.ru факс: (495) 363-1742

Далее затяните талрепы для натяжения крестовины (***рис.16***).

ВНИМАНИЕ !!! Не перетягивайте крестовину жесткости! Это может привести к подгибу стоек и вырывания зацепа крестовины из стойки.

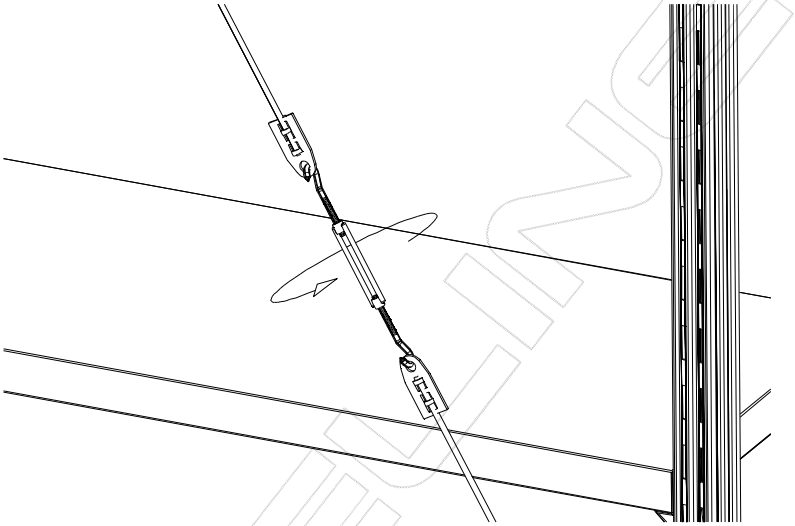

Рис.16 *Натягивание крестовины жесткости.*

Крестовина жесткости обязательна к установке на отдельно стоящих секциях, а при сборке стеллажа в линию, она устанавливается через одну секцию и обязательно на крайних (см. ***рис.17***).

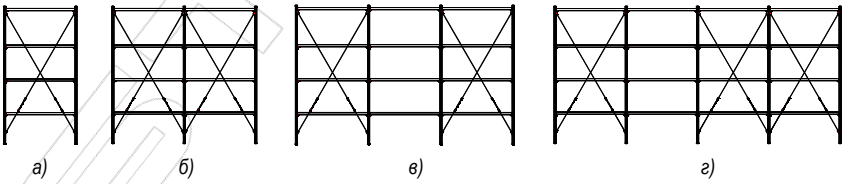

Рис.17 *Схема установки крестовин жесткости в линейке стеллажа:*
а) одиночная секция; б) спаренная секция; в) нечетное количество секций в линии; г) четное количество секций в линии.

Если предполагается, что к стеллажу будет организован двусторонний доступ, то в этом случае, вместо крестовины жесткости стеллаж комплектуется полукрестовинами (***рис.18***) и сдвоенными полукрестовинами (***рис.19***).

STELINE торгово-складское оборудование
ООО «СТЕЛАЙН», 123007, г.Москва, 2-й Магистральный туп., д.7А тел: (495) 363-1741
Internet: www.steline.ru, E-Mail: steline@steline.ru факс: (495) 363-1742

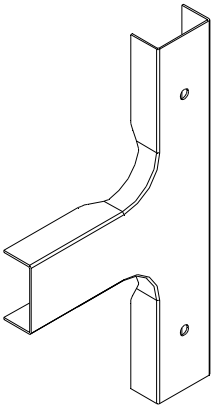

Рис.18 *Полукрестовина*

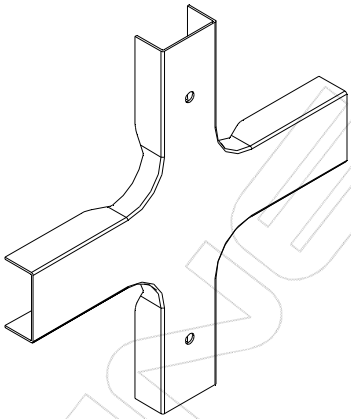

Рис.19 *Полукрестовина сдвоенная*

Полукрестовины устанавливаются на отдельно стоящий стеллаж или на крайние стойки многосекционного стеллажа (***рис.20***). Полукрестовины сдвоенные устанавливаются на промежуточные стойки многосекционного стеллажа (***рис.21***).

И те и другие элементы обязательно должны устанавливаться как с фронтальной, так и с тыльной стороны стеллажа, в количестве не менее 2 элементов на каждую стойку (***рис.22***). Они одеваются на стойку в месте, где крепится полка, а затем прикручиваются к стойке с помощью саморезов по металлу (***в комплектацию не входят***, приобретаются дополнительно).

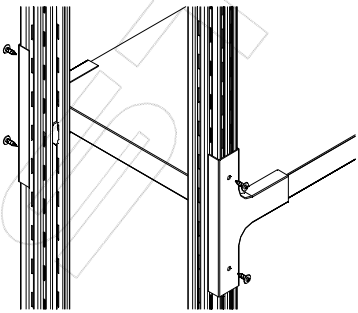

Рис.20 *Установка полукрестовины*

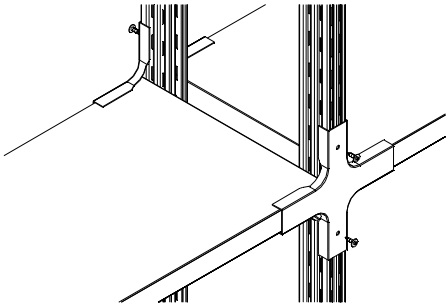

Рис.21 *Установка полукрестовины сдвоенной*

STELINE торгово-складское оборудование
ООО «СТЕЛАЙН», 123007, г.Москва, 2-й Магистральный туп., д.7А тел: (495) 363-1741
Internet: www.steline.ru, E-Mail: steline@steline.ru факс: (495) 363-1742

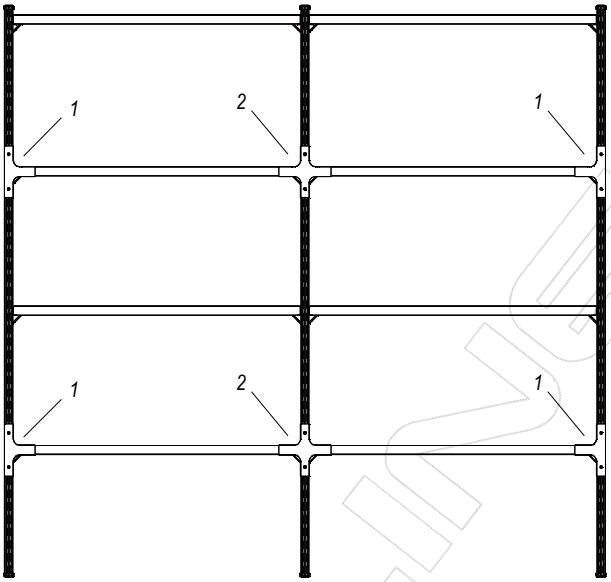

Рис.22 *Стеллаж с установленными полукрестовинами и полукрестовинами сдвоенными в сборе.*
1 – полукрестовина; 2 – полукрестовина сдвоенная

4.5 Установка дополнительных элементов жесткости.

Для обеспечения дополнительной устойчивости стеллажей, стоящих вдоль стен или стоящих спаренными в два ряда «спина к спине», в комплектацию могут входить дополнительные элементы жесткости (***приобретаются дополнительно***): скоба крепления стойки к стене (***рис.23***) и межстоечная скоба (***рис.24***).

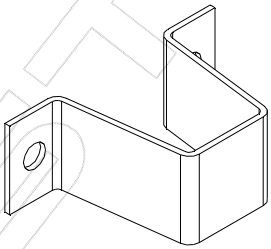

Рис.23 *Скоба крепления стойки к стене*

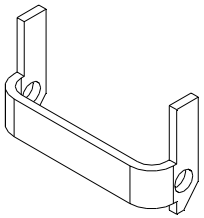

Рис.24 *Межстоечная скоба*

Для установки скобы крепления к стене, стеллаж должен быть установлен вплотную к стене. Далее необходимо наметить и

STELINE торгово-складское оборудование
ООО «СТЕЛАЙН», 123007, г.Москва, 2-й Магистральный туп., д.7А тел: (495) 363-1741
Internet: www.steline.ru, E-Mail: steline@steline.ru факс: (495) 363-1742

просверлить отверстия в стене, вставить в отверстие дюбель и закрепить скобу с помощью саморезов, таким образом, чтобы она охватывала полностью стойку (***рис.25***).

ВНИМАНИЕ !!! Используйте для крепления стеллажа к стене только те дюбеля, которые предназначены для данного вида стен.

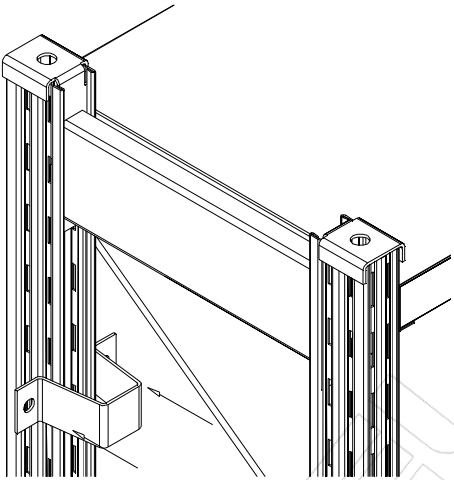

Рис.25 *Установка скобы крепления к стене*

Скобы крепления к стене устанавливаются на каждой задней стойке стеллажа. Для стеллажа высотой до 2500 мм достаточно установить по одной скобе на стойку на расстоянии 2/3 высоты стеллажа от пола. Если стеллаж высотой более 2500 мм, то рекомендуется устанавливать по две скобы на стойку.

Если стеллажи установлены в центре помещения попарно «спина к спине», то для придания им большей устойчивости, рекомендуется использовать межстоечные скобы.

Схема установки межстоечной скобы показана на ***рис.26***.

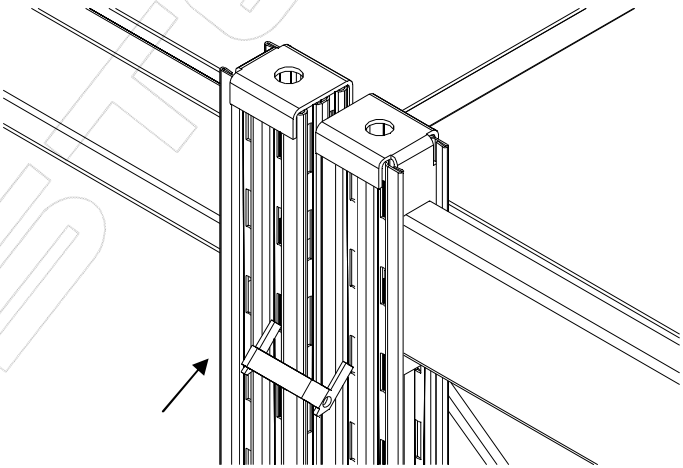

Рис.26 а

STELINE торгово-складское оборудование
ООО «СТЕЛАЙН», 123007, г.Москва, 2-й Магистральный туп., д.7А тел: (495) 363-1741
Internet: www.steline.ru, E-Mail: steline@steline.ru факс: (495) 363-1742

Сначала необходимо верхние концы зацепов межстоечной скобы завести в крайние отверстия двух стоек со стороны установки зацепов полок (***рис.26 а***).

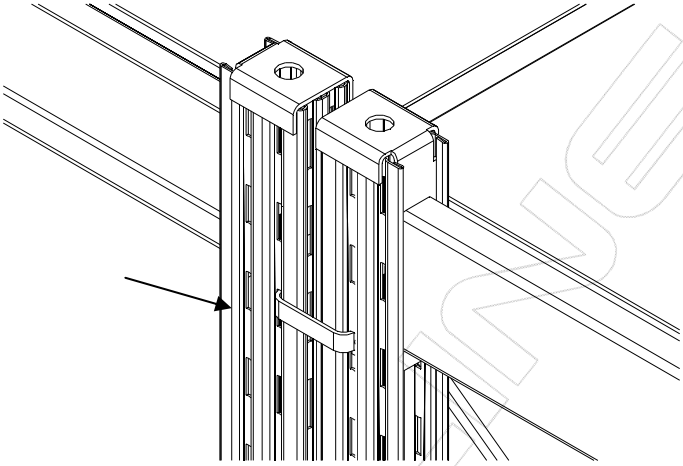

Рис.26 б

Далее необходимо завести в отверстия стоек нижние концы зацепов скобы (***рис.26 б***).

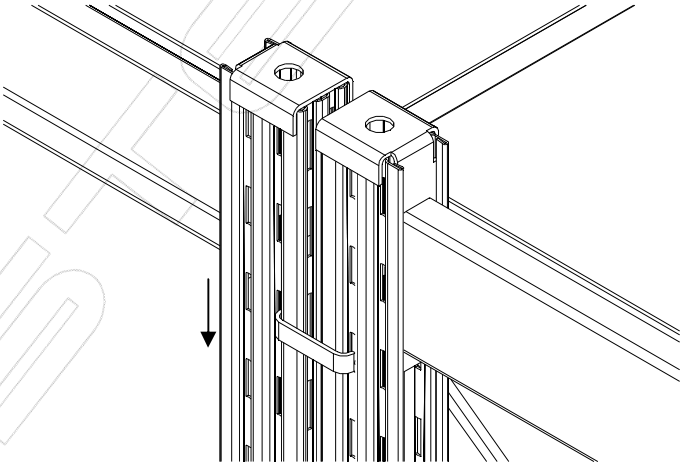

Рис.26 в

Затем необходимо опустить скобу внутри стойки до упора (***рис.26 в***).

STELINE торгово-складское оборудование
ООО «СТЕЛАЙН», 123007, г.Москва, 2-й Магистральный туп., д.7А тел: (495) 363-1741
Internet: www.steline.ru, E-Mail: steline@steline.ru факс: (495) 363-1742

На стеллажах высотой до 2000 мм рекомендуется устанавливать по две межстоечные скобы на спаренные стойки, а при высоте более 2000 мм не менее трех (***рис.27***).

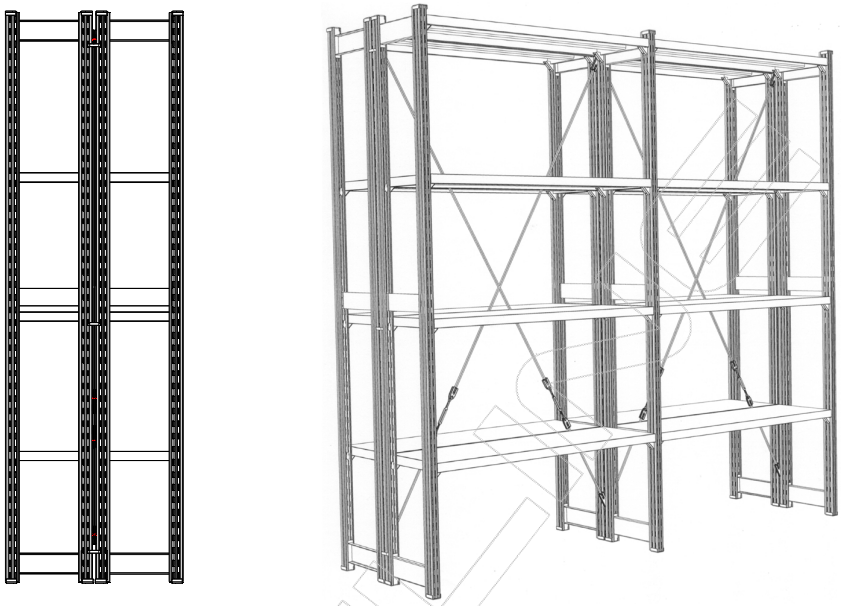

Рис.27 *Спаренные стеллажи в сборе.*

5. Правила эксплуатации

Максимальная нагрузка на полку не должна превышать заявленной в спецификации. Нагрузка на секцию стеллажа не должна превышать значений, приведенных в ***Таблице 1***.

Загрузка стеллажа должна осуществляться снизу вверх, а товар или документация должны распределяться на полке равномерно.

Все приведенные допустимые нагрузки ***статические вертикальные***. Строго запрещается применять к стеллажу любые динамические и горизонтальные нагрузки.

Строго запрещается наступать на полки стеллажа. Для доступа к товару, находящемуся на верхних полках, необходимо использовать лестницы-стремянки.

Стеллаж запрещается эксплуатировать в агрессивных средах.

STELINE торгово-складское оборудование
ООО «СТЕЛАЙН», 123007, г.Москва, 2-й Магистральный туп., д.7А тел: (495) 363-1741
Internet: www.steline.ru, E-Mail: steline@steline.ru факс: (495) 363-1742

Поставщик оставляет за собой право проверки за соблюдением правил эксплуатации стеллажа в период действия гарантийного срока.

Гарантия на стеллаж не сохраняется при несоблюдении правил эксплуатации, изложенных выше.

6. Комплектность

В комплект поставки зависит от конфигурации помещения, где будут установлены стеллажи и технических требований Покупателя. Для сборки одиночно стоящей секции стеллажа потребуется:

для стандартной секции высотой не более 2000 мм

- стойки – 4 шт
- подпятники – 4 шт
- поперечины – 4 шт
- полки – не менее 3 шт
- зацеп для полки – не менее 12 шт (по 4 шт на полку)
- крестовина жесткости – 1 шт (2 талрепа в комплекте)

для усиленной секции высотой не более 2000 мм

- стойки – 4 шт
- стяжки-подпятники – 4 шт
- поперечины – 2 шт
- полки – не менее 3 шт
- зацеп для полки – не менее 12 шт (по 4 шт на полку)
- крестовина жесткости – 1 шт (2 талрепа в комплекте)

7. Таблица типоразмеров комплектующих

N п/п	Наименование	Размер
1	Стойка	1800 мм
2	Стойка	2000 мм
3	Стойка	2500 мм
4	Стойка	3000 мм
5	Стойка	3500 мм
6	Стойка	4000 мм
7	Полка (нагрузка 150 кг)	700x300 мм
8	Полка (нагрузка 150 кг)	700x400 мм
9	Полка (нагрузка 150 кг)	700x500 мм
10	Полка (нагрузка 300 кг)	700x500 мм

STELINE торгово-складское оборудование
ООО «СТЕЛАЙН», 123007, г.Москва, 2-й Магистральный туп., д.7А тел: (495) 363-1741
Internet: www.steline.ru, E-Mail: steline@steline.ru факс: (495) 363-1742

N п/п	Наименование	Размер
11	Полка (нагрузка 150 кг)	700x600 мм
12	Полка (нагрузка 300 кг)	700x600 мм
13	Полка (нагрузка 150 кг)	700x800 мм
14	Полка (нагрузка 300 кг)	700x800 мм
15	Полка (нагрузка 150 кг)	1000x300 мм
16	Полка (нагрузка 300 кг)	1000x300 мм
17	Полка (нагрузка 150 кг)	1000x400 мм
18	Полка (нагрузка 300 кг)	1000x400 мм
19	Полка (нагрузка 150 кг)	1000x500 мм
20	Полка (нагрузка 300 кг)	1000x500 мм
21	Полка (нагрузка 150 кг)	1000x600 мм
22	Полка (нагрузка 300 кг)	1000x600 мм
23	Полка (нагрузка 150 кг)	1000x800 мм
24	Полка (нагрузка 300 кг)	1000x800 мм
25	Полка (нагрузка 210 кг)	1200x300 мм
26	Полка (нагрузка 210 кг)	1200x400 мм
27	Полка (нагрузка 280 кг)	1200x500 мм
28	Полка (нагрузка 280 кг)	1200x600 мм
29	Полка (нагрузка 170 кг)	1500x300 мм
30	Полка (нагрузка 170 кг)	1500x400 мм
31	Полка (нагрузка 220 кг)	1500x500 мм
32	Полка (нагрузка 220 кг)	1500x600 мм
33	Поперечина	225 мм
34	Поперечина	325 мм
35	Поперечина	425 мм
36	Поперечина	525 мм
37	Поперечина	725 мм
38	Стяжка-подпятник	225 мм
39	Стяжка-подпятник	325 мм
40	Стяжка-подпятник	425 мм
41	Стяжка-подпятник	525 мм
42	Стяжка-подпятник	725 мм
43	Зацеп для полки	
44	Подпятник	
45	Регулировочный винт	
46	Крестовина жесткости	
47	Полукрестовина	
48	Полукрестовина сдвоенная	
49	Скоба крепления стойки к стене	
50	Межстоечная скоба	
51	Держатель для книг	300 мм
52	Держатель для книг	400 мм
53	Держатель для книг	500 мм
54	Держатель для книг	600 мм
55	Держатель для книг	800 мм
56	Держатель для книг	1000 мм
57	Планка ограничительная	700 мм
58	Планка ограничительная	1000 мм

STELINE торгово-складское оборудование
ООО «СТЕЛАЙН», 123007, г.Москва, 2-й Магистральный туп., д.7А тел: (495) 363-1741
Internet: www.steline.ru, E-Mail: steline@steline.ru факс: (495) 363-1742

8. Гарантия

Гарантийный срок эксплуатации стеллажа серии СТ составляет 12 месяцев со дна продажи, при условии соблюдения покупателем последовательности сборки, описанной в настоящей документации, а также соблюдения правил эксплуатации, согласно пункту 5.

Гарантийные условия распространяются на нагрузочные характеристики стеллажа, установленного в крытых помещениях.

В течение гарантийного срока в случае обнаружения дефекта в стеллаже по вине производителя, поставщик обязуется произвести бесплатный ремонт, а при невозможности ремонта – замену дефектной детали.

ПОСТАВЩИК:
ООО «СТЕЛАЙН»
123007, г. Москва,
2-й Магистральный туп, д.7а
тел.: 363-1741

С гарантийными условиями согласен:

_____

М.П.

STELINE торгово-складское оборудование
ООО «СТЕЛАЙН», 123007, г.Москва, 2-й Магистральный туп., д.7А тел: (495) 363-1741
Internet: www.steline.ru, E-Mail: steline@steline.ru факс: (495) 363-1742